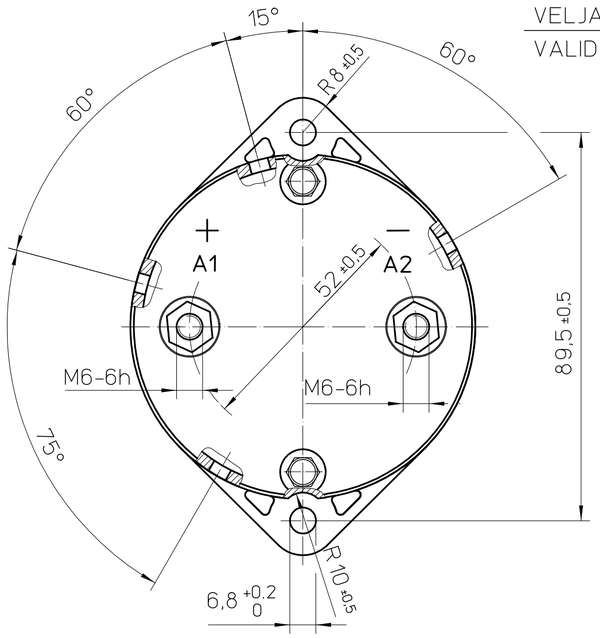

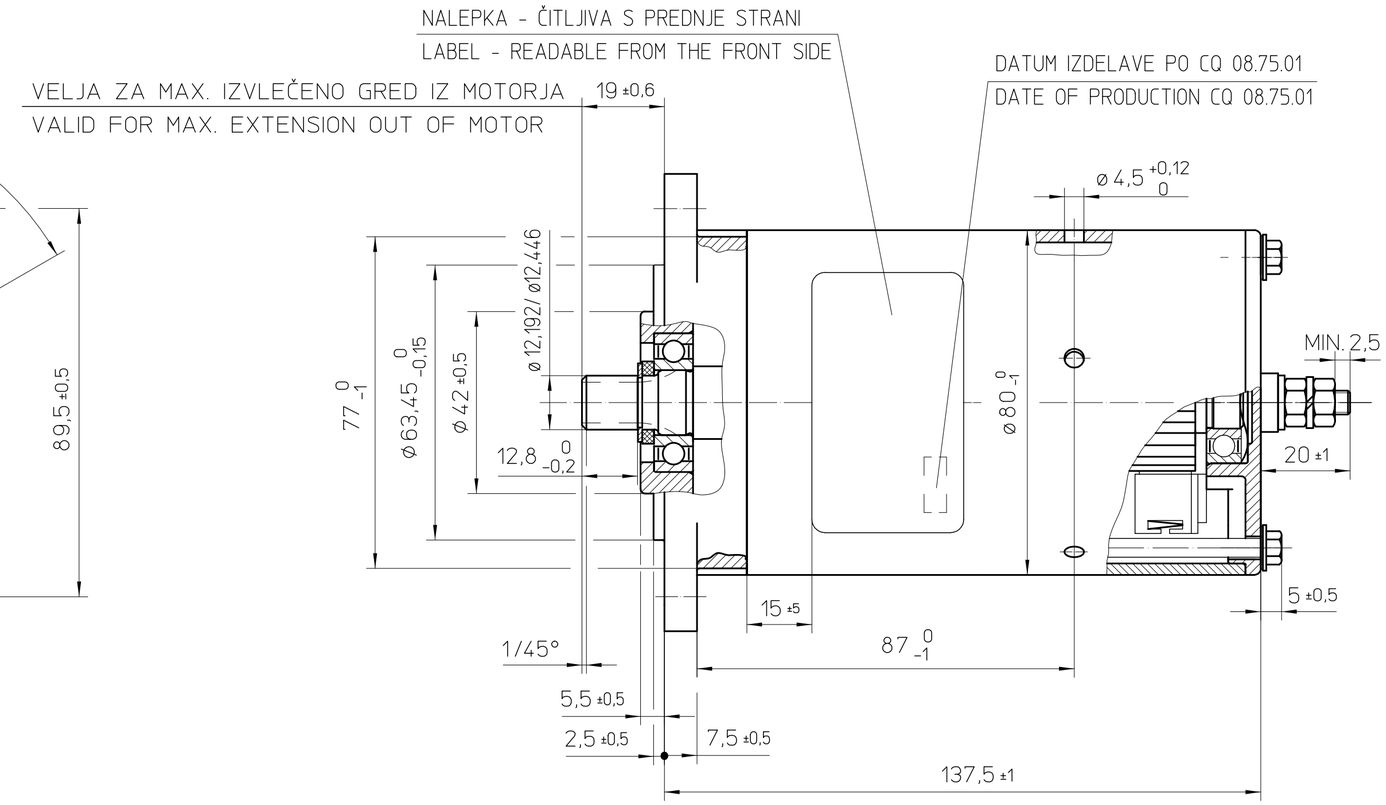

VEZALNA SHEMA
CIRCUIT

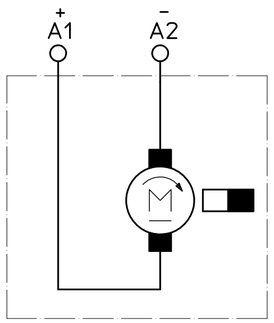

PODATKI ZA EVOLVENTNO OZOBJE
OPTIONAL INVOLUT SPLINE SPECIFICATIONS

ŠT.ZOB	NUMBER OF TEETH	z	9
UBIRNI KOT	PRESSURE ANGLE	α	30°
MODUL	MODUL	m	1,27
DELILNI PREMER	PITCH DIAMETER	Do	11,43
BAZNI PREMER	BASE DIAMETER	Db	9,898
TEMENSKI PREMER	MAJOR DIAMETER	Dk	12,192-12,446
VZNOŽNI PREMER	MINOR DIAMETER	Df	9,398-10,236
DEBELINA ZOBA	TOOTH THICKNESS	s	1,902-1,932
MERA PREKO VALJČKOV Z VALJČKOM ø2,438	MEASUREMENT OVER PINS WITH ROLLERS ø2,438	M	14,8-14,9

IZHODNI PODATKI VELJAJO ZA DESNO SMER VRTENJA
PRI VRTENJU V LEVO PA SO NIŽJI ZA CCA. 15%

OUTPUT DATA ARE VALID FOR CW ROTATION, VIEWED FROM SHAFT END
IN CCW DIRECTION OUTPUT IS LOWER FOR APROX. 15%

OZNAKE PRIKLUČKOV PO PRIPOROČILIH IEC PUBL. , 34-8
TERMINAL MARKS ACCORDING TO IEC PUBL. , 34-8

MOTOR USTREZA QC 11.920.070 Št.6.
MOTOR CORRESPONDS TO QCE 11.920.070 No.6.

11.216.547	AME 1795	24 V	0,5 kW	3200	6	20% ED	NH 11.920.585	RIGHT-CW	IP 54	BLACK FINISHED	~2,6
Koda motorja ISKRA ISKRA ref.No.	Oznaka motorja ISKRA motor mark	Napet-ost (V) Volts	Moč (kW) Power	Vrtljaji (min-1) speed of rotation	S2(min)	S3	Št. karakteristike No. of characteristic	Smer vrtenja Rotation	Zaščita Protection grade	Zunanji izgled Exterior	Masa (kg) Weight
					Način delovanja Working mode						

ARHIV KOPIJ
OZNAKA PRIPAD.

IDENT. ŠTEVILKA	NAZIV	OZNAKA	ODST. NETOLER. MER
			ISO 2768-m
TOPL. OBDELAVA	DIMENZIJE	STANDARD - SKUP. RISBA	ZAŠČITA

SESTAVIL	24.08.2004	IVAN S.	SPREM.	1	2	3	4	5	6	7	8	9	0
PREGL.	24.08.2004	IVAN S.	ZNAK	N.R.	Z.R.								
ODOBRIL	24.08.2004	Badalic	ŠT. OBV.	20721	36681								
STAND.	24.08.2004	Medvešček	DATUM	24.8.2004	09.01.07								
OŠTEV.			PODPIS										

Iskra
Iskra Avtoelektrika d.d. Nova Gorica

NAZIV	OZNAKA	DODATNI OPIS	DZJ	IDENT. ŠT. SESTAVA
MOTOR	AME1795	24V 0,5kW	PRE	11.216.547

FILE:
A2 | IZD 1 2 3 4 5 6 7 8 9 0

STAT.	POSKUSNI	REDNI	KLASIFIKACIJSKA ŠTEVILKA	Q	MERILO	SKUPINSKA RISBA
DAT.					1:1	
PODP.						

VSAK PRENOS TRETJI OSEBI ALI UPORABA V NEDOGOVORJENE NAMENE NI DOVOLJENA PO ZAKONU O AVTORSKI PRAVICI
DO NOT SCALE
COMPUTER DRAWN