NAPETOST / VOLTAGE	120V
FREKVENCA / FREQUENCY	50/60Hz
NAZIVNA MOČ / NOMINAL POWER	1100W

In accordance with UL
Po UL predpisih

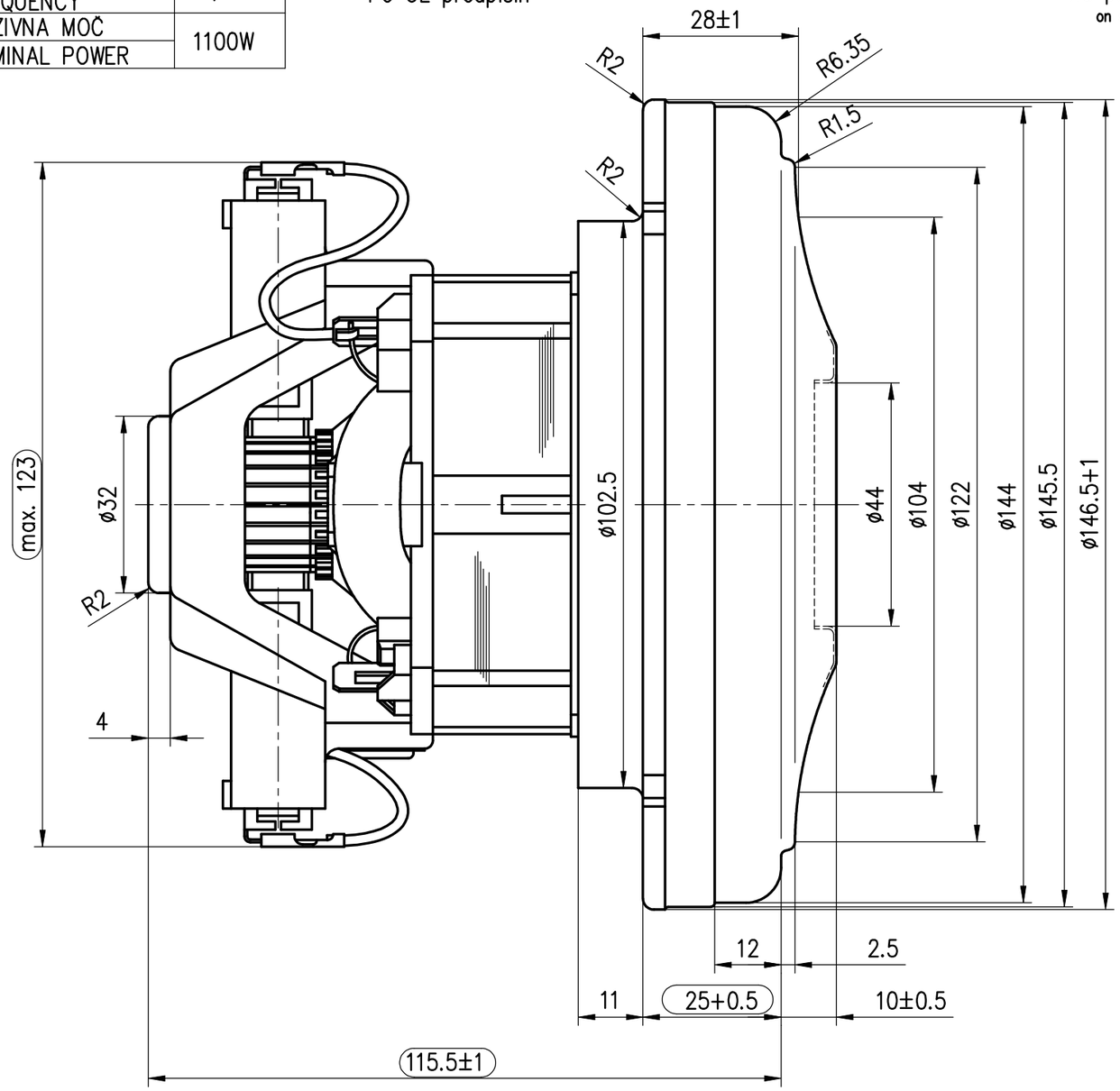

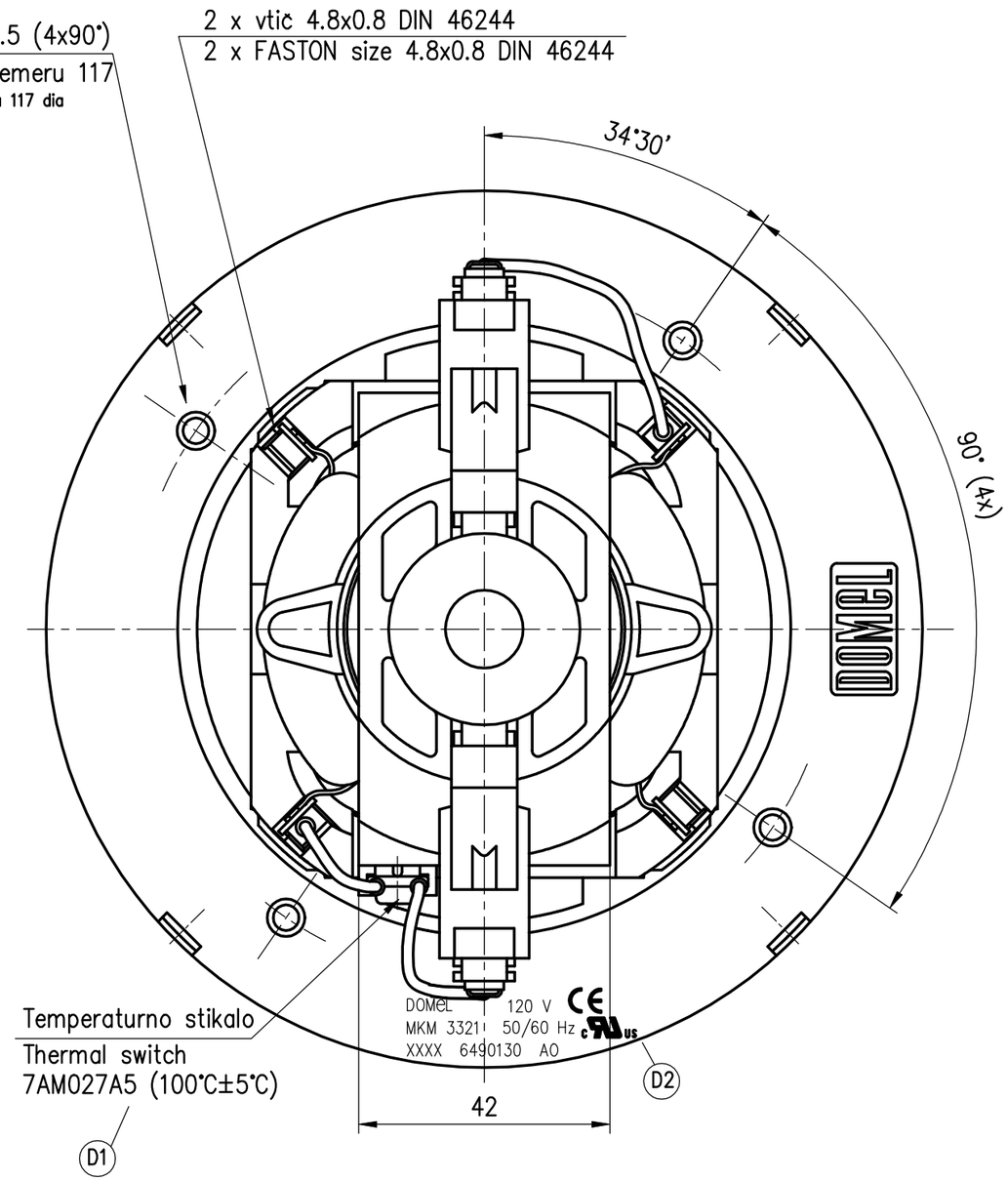

OSNOVNE ZNAČILNOSTI		TYPICAL CHARACTERISTICS	
IZVEDBA	ENOSTOPENJSKA	FAN SYSTEM	SINGLE STAGE
VLEŽAJENJE	DVA KROGLIČNA LEŽAJA	BEARINGS	DUAL BALL
VRSTA PRETOKA	SKOZI MOTOR	DISCHARGE	THRU FLOW
SMER VRTENJA	LEVA	DIRECTION OF ROTATION	CCW

All dimensions in mm.

Ozn.	Št. obvestila	Datum	Ime
D2	9749	02.02.11	A.Zadravec
C1	7488	02.02.06	A.Zadravec
B1	5130	23.08.99	A.Zadravec
A1	5209	09.07.99	A.Zadravec

Tolerance odprtih mer: ISO 2768 – m

Površinska hrapavost

Merilo: 1:1

Original format: ISO 5457 – A3

Gradivo

	Datum	Ime
Izdel.	13.01.99	A.Zadravec
Pregl.	02.02.11	J.Rihtarsič

Naziv: SESALNA ENOTA
VACUUM CLEANER MOTOR
MKM 3321

DOMEL
Otoki 21, 4228 Železniki, Slovenija

Koda: 496.3.321

List 3+ Stran 1

Pripadnost | Namesto

Obr.: 02-01/3
Izdelano s CAD – ročno spreminjanje ni dovoljeno!
Vsak prenos tretjim osebam ali uporaba v nedogovorjene namene ni dovoljena po zakonu o avtorskih pravicah